File name:MPPVX--8S0891.idw

Poz.	Naziv	Količina	Debelina [mm]	Širina [mm]	Dolžina [mm]	Material	Standard / Risba	Certificat	Masa / kos	Skupno	Opomba
1	**Profil L40x40x4**	2		40	1110	S235J2	DIN EN 10056-1		2,63	5,3	
2	**Profil L40x40x4**	2		40	920	S235J2	DIN EN 10056-1		2,17	4,3	
3	**Pločevina 01**	4	8	60	120	S235J2	EN 10025		0,41	1,6	
4	**Valovita mreža 50x50x4**	1	8	1060	890	S235J2			3,62	3,6	

Zaščitna mreža 01

Masa: 15 kg
Izdelati 2 kosa za EV1
(1 : 10)

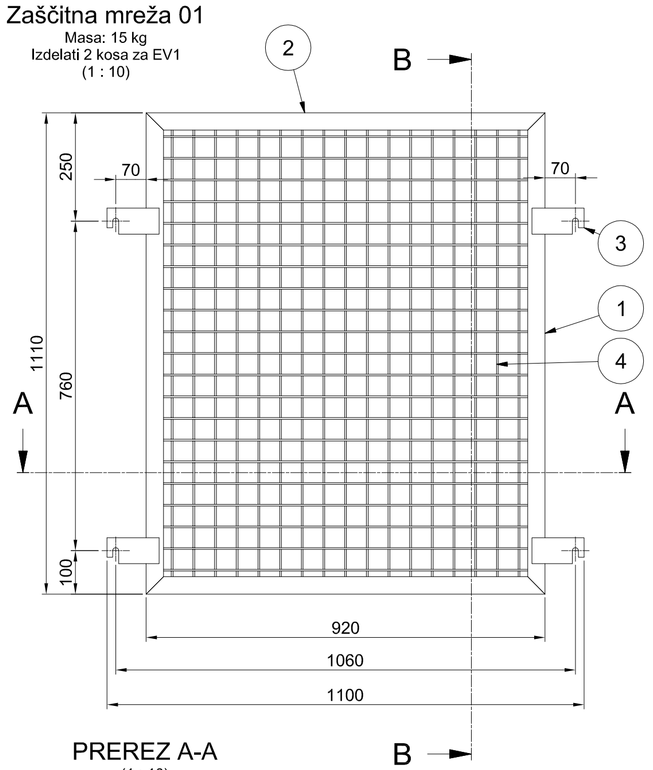

PREREZ B-B
(1 : 10)

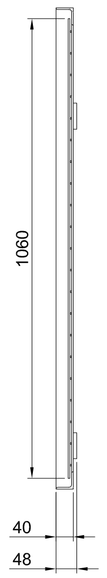

PREREZ A-A
(1 : 10)

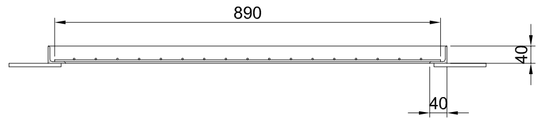

Poz.	Naziv	Količina	Debelina [mm]	Širina [mm]	Dolžina [mm]	Material	Standard / Risba	Certificat	Masa / kos	Skupno	Opomba
1	**Profil L40x40x4**	2		40	1440	X5CrNi18 10	DIN EN 10056-1		3,53	7,1	
2	**Profil L40x40x4**	2		40	890	X5CrNi18 10	DIN EN 10056-1		2,16	4,3	
3	**Pločevina 01**	4	8	60	120	S235J2	EN 10025		0,41	1,6	
4	**Valovita mreža 50x50x4**	1	8	850	1400	S235J2			4,7	4,7	

Zaščitna mreža 04

Masa: 18 kg
Izdelati 2 kosa za EV4
(1 : 10)

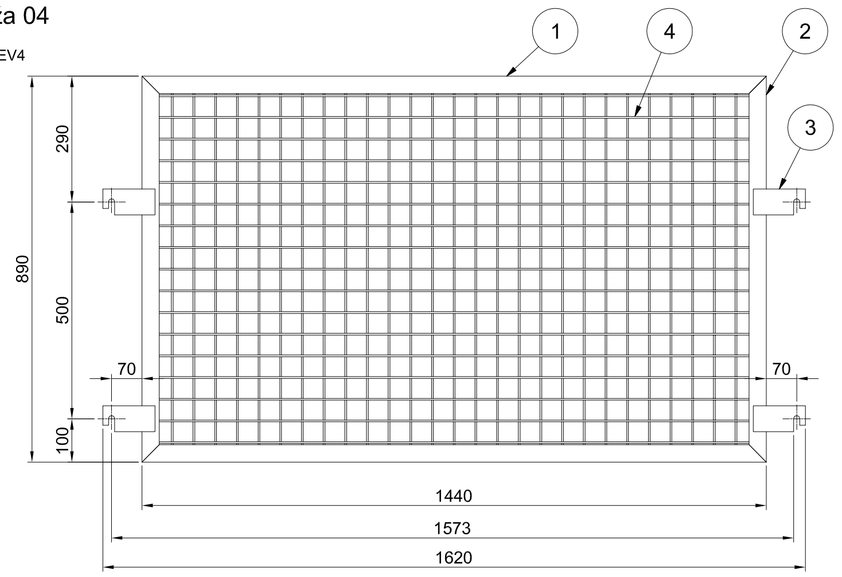

Poz.	Naziv	Količina	Debelina [mm]	Širina [mm]	Dolžina [mm]	Material	Standard / Risba	Certificat	Masa / kos	Skupno	Opomba
1	**Profil L50x50x5**	2		50	3465	S235J2	DIN EN 10056-1		12,96	25,9	
2	**Profil L50x50x5**	2		50	1100	S235J2	DIN EN 10056-1		4,04	8,1	
3	**Pločevina 01**	4	8	60	120	S235J2	EN 10025		0,41	1,6	
4	**Valovita mreža 50x50x4**	1	10	1	1	S235J2			14,12	14,1	

Zaščitna mreža 07

Masa: 50 kg
Izdelati:
2 kosa za EV6
(1 : 20)

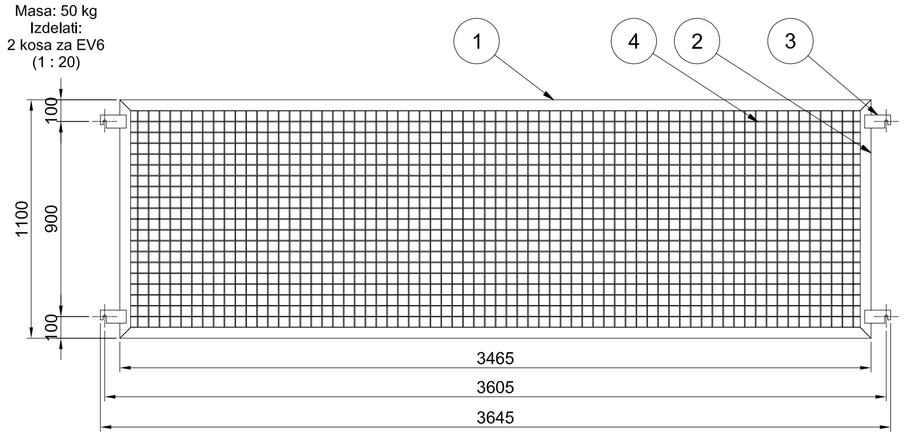

Poz.	Naziv	Količina	Debelina [mm]	Širina [mm]	Dolžina [mm]	Material	Standard / Risba	Certificat	Masa / kos	Skupno	Opomba
1	**Profil L40x40x4**	2		40	900	S235J2	DIN EN 10056-1		2,12	4,2	
2	**Profil L40x40x4**	2		40	890	S235J2	DIN EN 10056-1		2,1	4,2	
3	**Pločevina 01**	4	8	60	120	S235J2	EN 10025		0,41	1,6	
4	**Valovita mreža 50x50x4**	1	8	850	850	S235J2			2,85	2,9	

Zaščitna mreža 02

Masa: 13 kg
Izdelati:
2 kosa za EV2
2 kosa za EV3
(1 : 10)

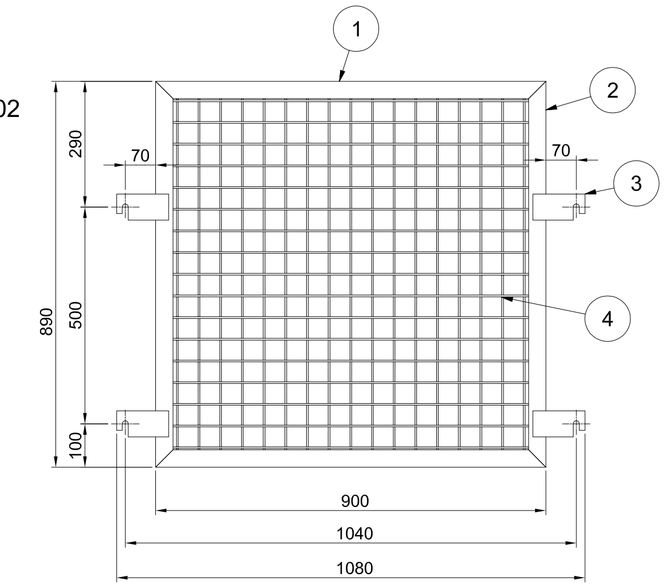

Poz.	Naziv	Količina	Debelina [mm]	Širina [mm]	Dolžina [mm]	Material	Standard / Risba	Certificat	Masa / kos	Skupno	Opomba
1	**Profil L40x40x4**	1		40	600	X5CrNi18-10	DIN EN 10056-1		1,4	1,4	
2	**Profil L40x40x4**	2		40	680	X5CrNi18-10	DIN EN 10056-1		1,6	3,2	
3	**Profil L40x40x4**	2		40	**Incompatible Units Error**	X5CrNi18-10	DIN EN 10056-1		0,31	0,6	
6	**Pločevina 02**	4	8	60	75	S235J2	EN 10025		0,24	1	
7	**Valovita mreža 50x50x4**	1	8	630	570	S235J2			1,29	1,3	

Zaščitna mreža 06

Masa: N/A
Izdelati:
2 kosa za EV4
1 kos za EV5
(1 : 10)

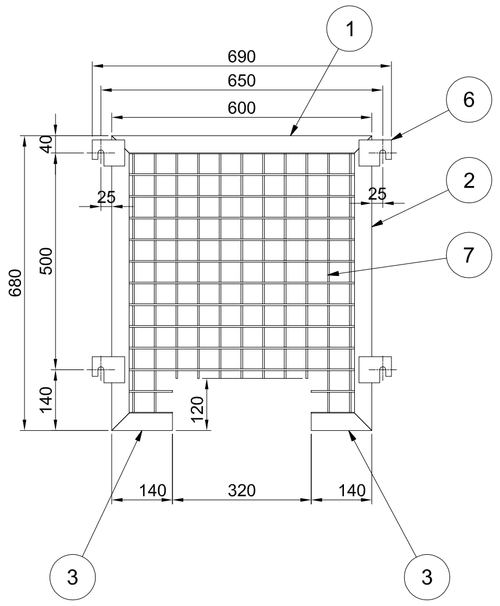

Poz.	Naziv	Količina	Debelina [mm]	Širina [mm]	Dolžina [mm]	Material	Standard / Risba	Certificat	Masa / kos	Skupno	Opomba
1	**Profil L40x40x4**	2		40	930	S235J2	DIN EN 10056-1		2,19	4,4	
2	**Profil L40x40x4**	2		40	1690	S235J2	DIN EN 10056-1		4,03	8,1	
3	**Pločevina 01**	4	8	60	120	S235J2	EN 10025		0,41	1,6	
4	**Valovita mreža 50x50x4**	1	8	880	1650	S235J2			5,79	5,8	

Zaščitna mreža 08

Masa: 20 kg
Izdelati 2 kosa za EV5
(1 : 10)

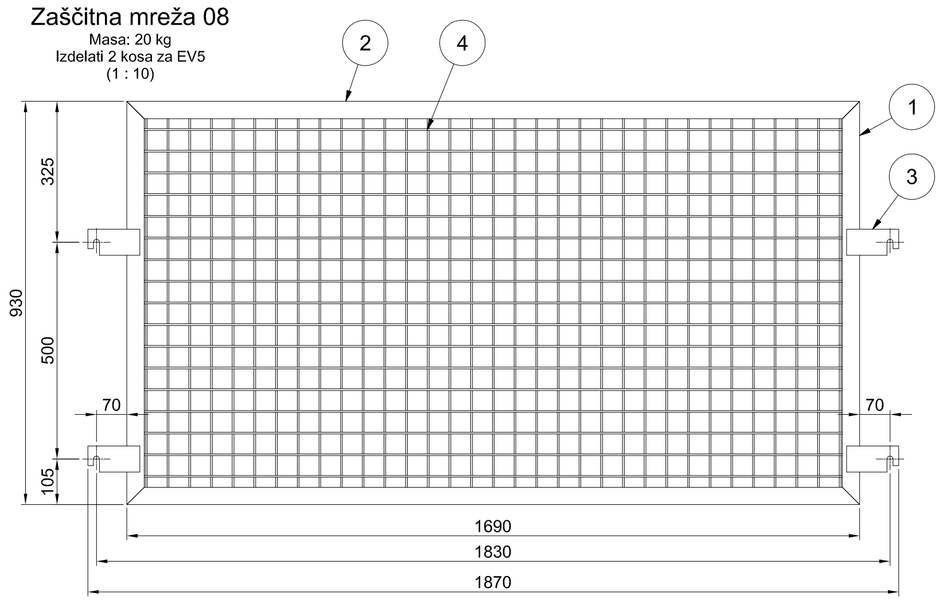

Poz.	Naziv	Količina	Debelina [mm]	Širina [mm]	Dolžina [mm]	Material	Standard / Risba	Certificat	Masa / kos	Skupno	Opomba
1	**Profil L40x40x4**	2		40	1150	S235J2	DIN EN 10056-1		2,73	5,5	
2	**Profil L40x40x4**	1		40	1100	S235J2	DIN EN 10056-1		2,6	2,6	
3	**Profil L40x40x4**	4		40	140	S235J2	DIN EN 10056-1		0,31	1,2	
4	**Profil L40x40x4**	2		40	400	S235J2	DIN EN 10056-1		0,91	1,8	
5	**Profil L40x40x4**	1		40	380	S235J2	DIN EN 10056-1		0,78	0,8	
6	**Profil L40x40x4**	2		40	170	S235J2	DIN EN 10056-1		0,31	0,6	
7	**Profil L40x40x4**	2		40	1110	S235J2	DIN EN 10056-1		2,63	5,3	
8	**Pločevina 01**	4	8	60	120	S235J2	EN 10025		0,41	1,6	
9	**Valovita mreža 50x50x4**	2	8	130	1060	S235J2			0,58	1,2	
10	**Valovita mreža 50x50x4**	1	8	1050	1100	S235J2			4,4	4,4	

Zaščitna mreža 09

Masa: 25 kg
Izdelati 2 kosa za EV1
(1 : 10)

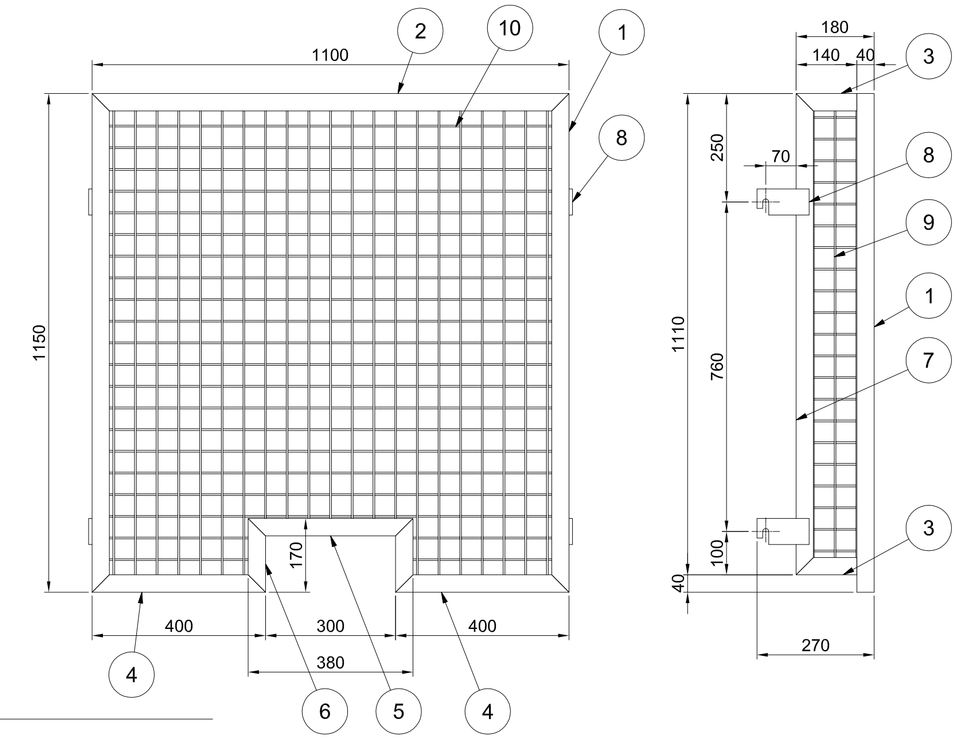

Poz.	Naziv	Količina	Debelina [mm]	Širina [mm]	Dolžina [mm]	Material	Standard / Risba	Certificat	Masa / kos	Skupno	Opomba
1	**Profil L40x40x4**	2		40	1110	S235J2	DIN EN 10056-1		2,63	5,3	
2	**Profil L40x40x4**	2		40	580	S235J2	DIN EN 10056-1		1,35	2,7	
3	**Pločevina 02**	4	8	60	75	S235J2	EN 10025		0,24	1	
4	**Valovita mreža 50x50x4**	1	8	530	1060	S235J2			2,25	2,2	

Zaščitna mreža 10

Masa: 11 kg
Izdelati 1 kos za EV6
(1 : 10)

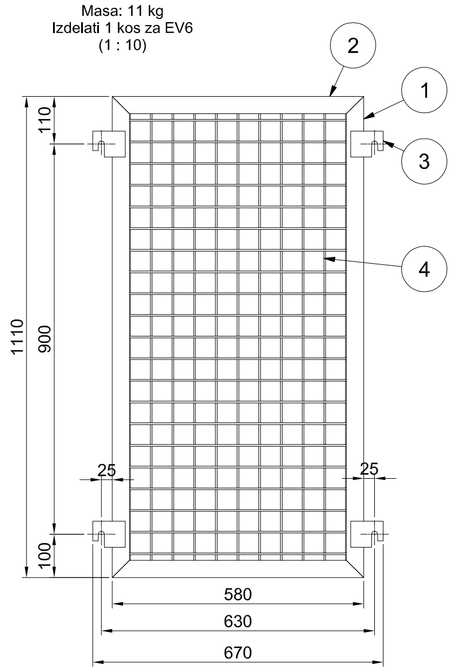

Poz.	Naziv	Količina	Debelina [mm]	Širina [mm]	Dolžina [mm]	Material	Standard / Risba	Certificat	Masa / kos	Skupno	Opomba
1	**Profil L40x40x4**	2		40	1050	S235J2	DIN EN 10056-1		2,63	5,3	
2	**Profil L40x40x4**	2		40	1110	S235J2	DIN EN 10056-1		1,35	2,7	
3	**Pločevina 02**	4	8	60	75	S235J2	EN 10025		0,24	1	
4	**Valovita mreža 50x50x4**	1	8	530	1060	S235J2			2,25	2,2	

Pločevina 01

Material: S235J2
Masa: 0,4 kg
(1:2)

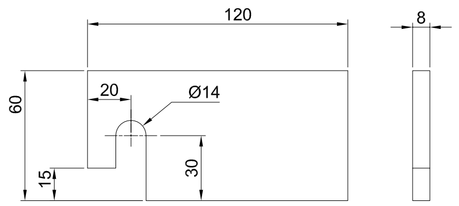

Pločevina 02

Material: S235J2
Masa: 0,2 kg
(1 : 2)

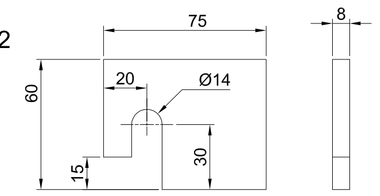

OPOMBE:

01 *REFERENČNE RISBE:*

02 *LEGENDA ŠRAFURE:*

Ogljikovo jeklo | Nerjavno jeklo | Brončna zlitina | Primarni beton | Sekundarni beton | Polimeri | Guma

03

KONTROLA ZVAROV:
Kontrola in testiranje zvarov v skladu z: EN13445-5
Vsi zvari bodo vizuelno pregaledani v skladu z: EN ISO 17637

Zaščitne mreže vroče cinkati. Glej dokument MPPVX--8S0005.

Investitor: Republika Slovenija, Ministrstvo za okolje in prostor, Dunajska cesta 48, 1000 Ljubljana		Objekt: SANACIJA PREGRADE VOGRŠČEK S PRIPADAJOČIMI OBJEKTI	
Proizvajalec: senovo metalna, Tlrova cesta 52, 8281 Senovo, Slovenija		Del objekta: ODVZEMNI OBJEKT	
Projektant: MONTAŽ PROJEKT LJ d.o.o., Valjhunova ulica 11, 1000 Ljubljana, Slovenija		Vrsta načrta/prikaza: 4. NAČRT S PODROČJA STROJNIŠTVA	
	Ime in priimek: (podpis)	Identifikacijska št.	Vsebina dokumentarifibe: Podstavki vitlov Zaščitne mreže
Vodja projekta:	Martin Cmrekar u.d.i.g.	G-3884	
Pooblaščeni inženir:	Martin Cmrekar u.d.i.g.	G-3884	
Sodelavec - pooblaščeni inženir:			
Obdelal:	Robert Hočevar		Vrsta projekta: PID; Številka projekta: P-GO-35/22
Datum izdelave:	29.3.2022	Merilo: 1 : 10	Klasifikacijska oznaka: ---------- ; Stran/št.strani: 1 / 2
			Identifikacijska oznaka: MPPVX--8S0891 ; Rev.: /

ISO A1

Montavar PROJEKT LJ d.o.o.
All rights within are not explicitly transferred to the employer by contract are reserved.

Montavar PROJEKT LJ d.o.o.
Vse avtorske pravice, ki niso s pogodbo izrečno prenesene na naročnika, so pridržane.